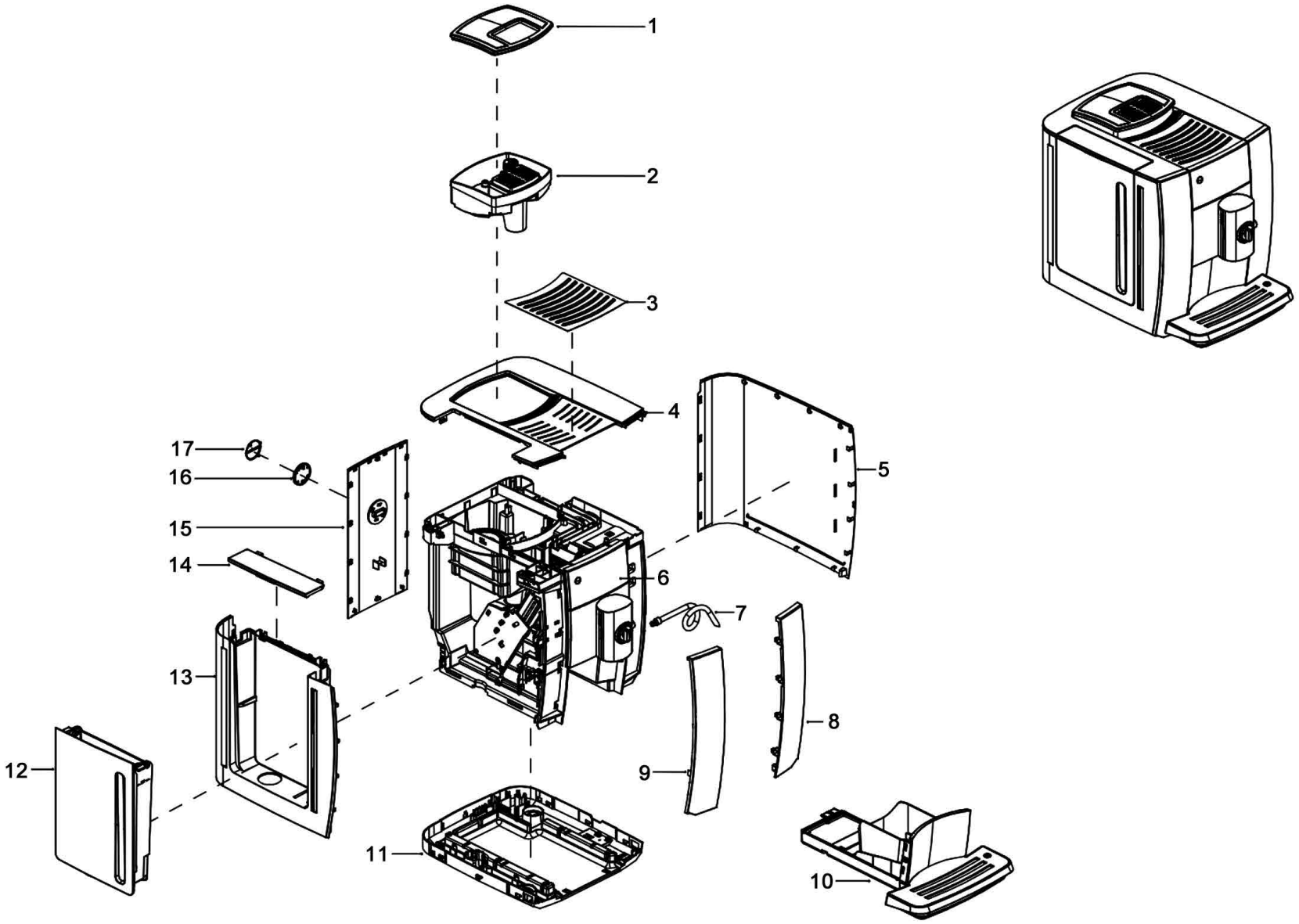

Bartscher	Kaffeevollautomat Easy Black 250 Artikel-Nr.: 190080	Explosionszeichnung 26.07.2021	Seite 1/16

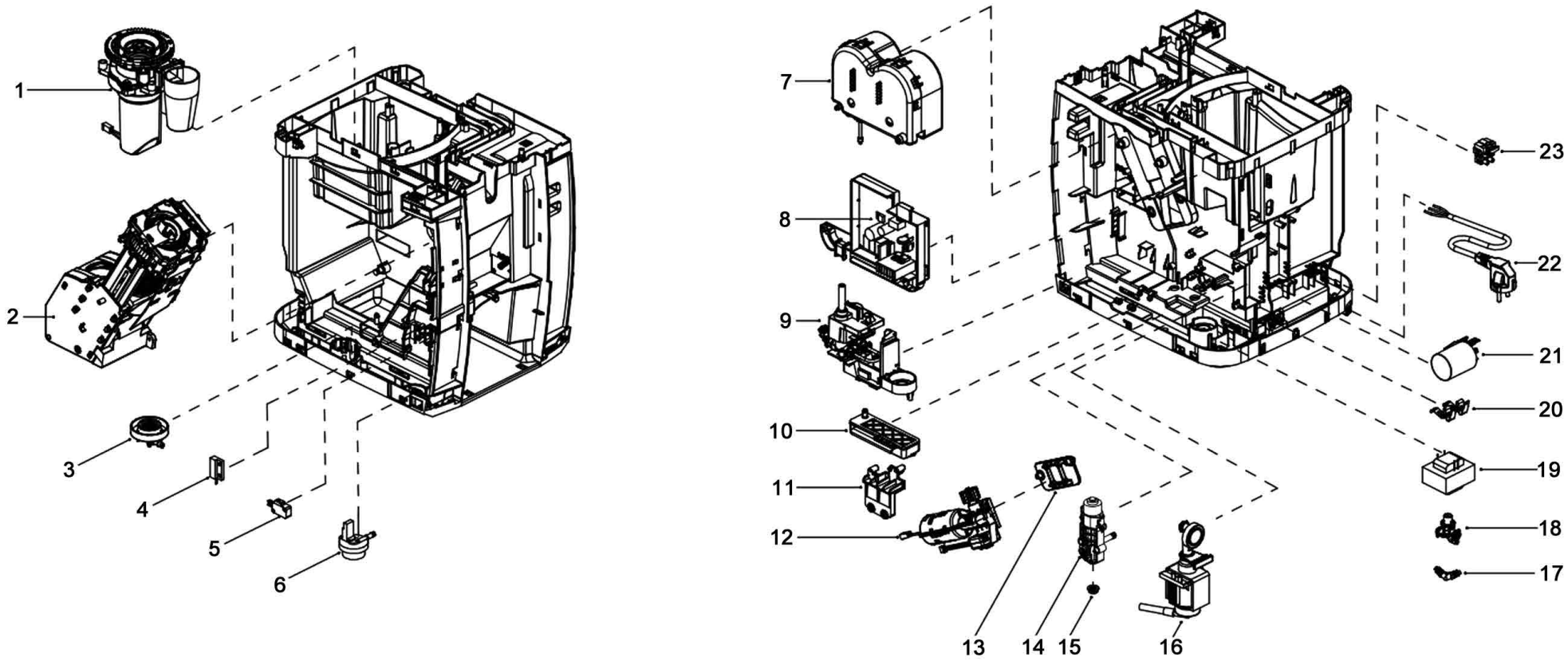

Bartscher	Kaffeevollautomat Easy Black 250 Artikel-Nr.: 190080	Explosionszeichnung 26.07.2021	Seite 3/16

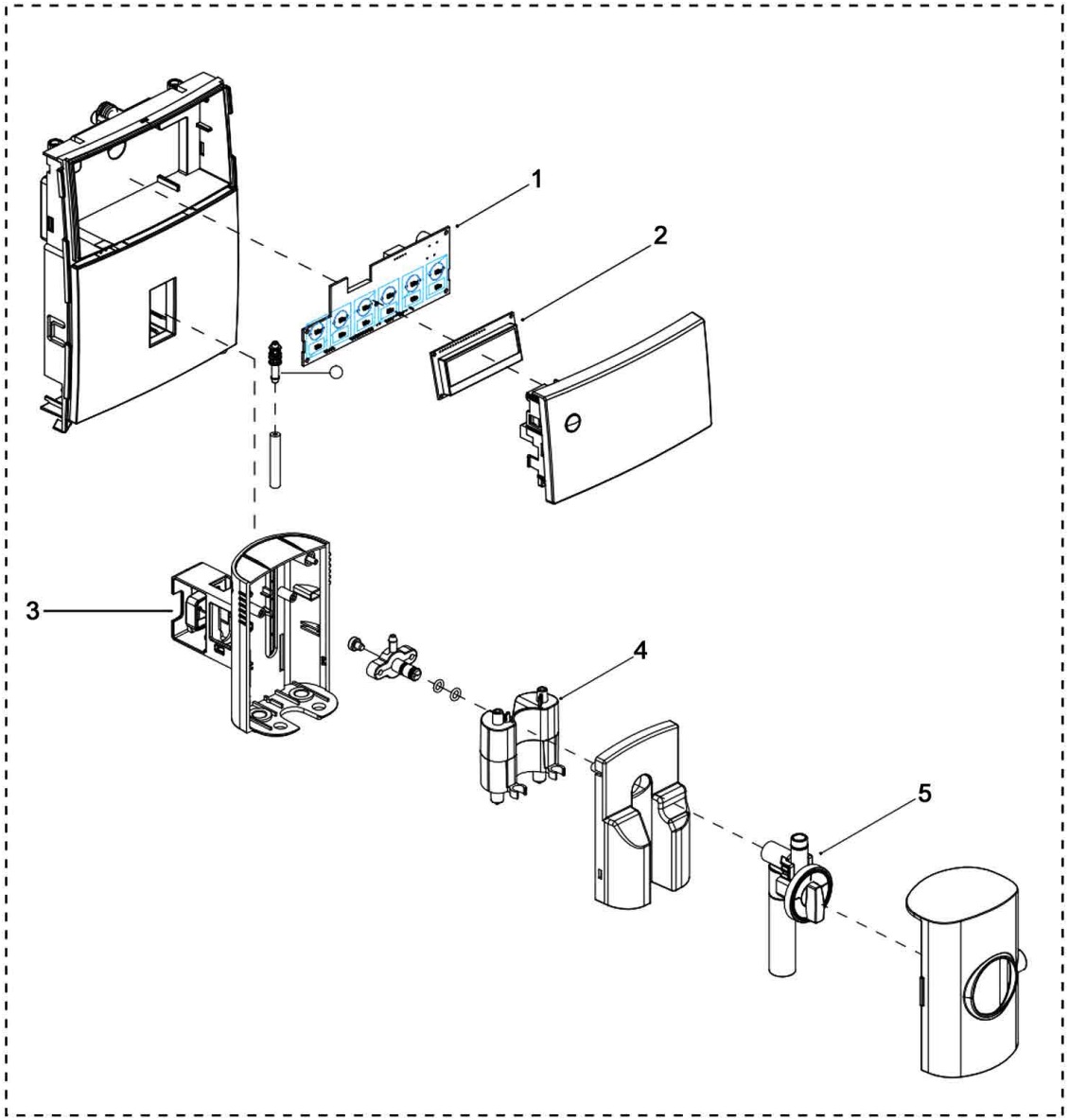

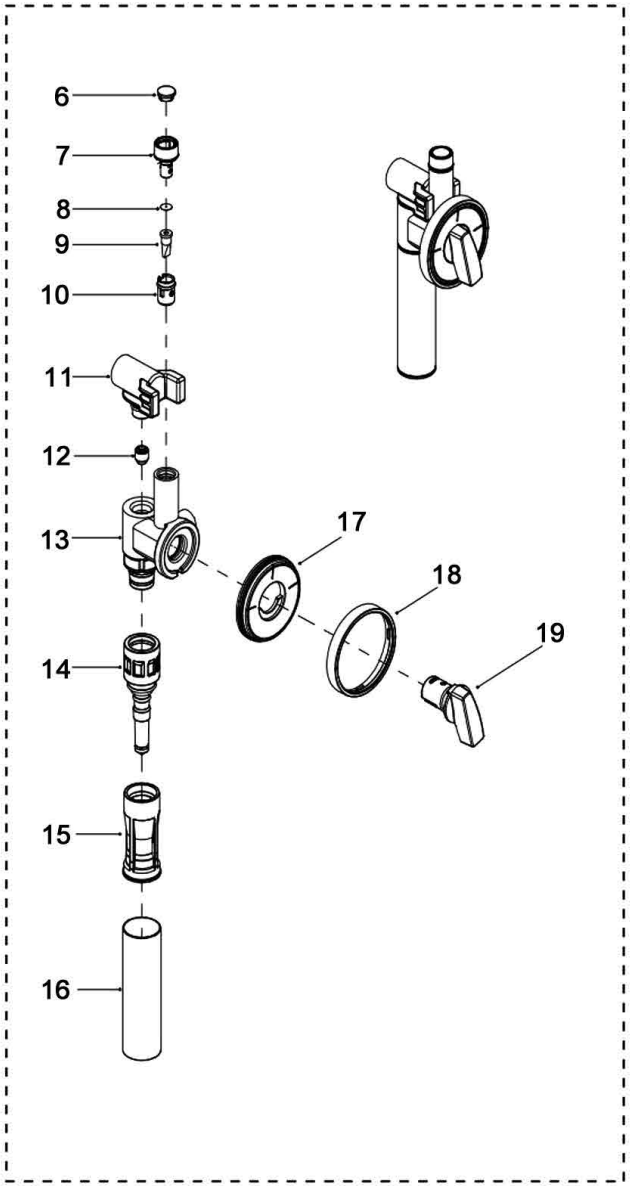

Bartscher	Kaffeevollautomat Easy Black 250 Artikel-Nr.: 190080	Explosionszeichnung 21.07.2021	Seite 5/16

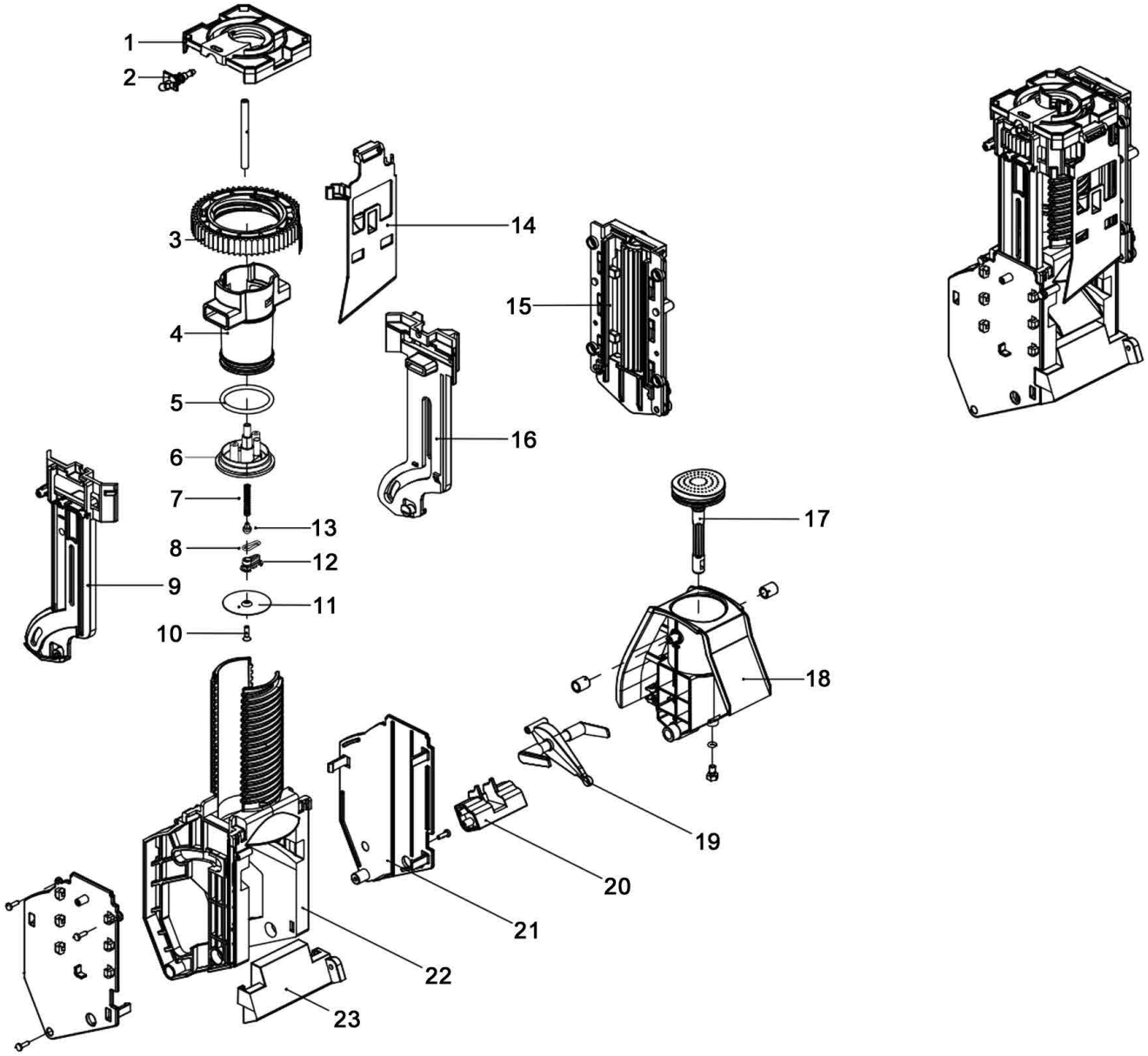

Bartscher	Kaffeevollautomat Easy Black 250 Artikel-Nr.: 190080	Explosionszeichnung 27.07.2021	Seite 7/16

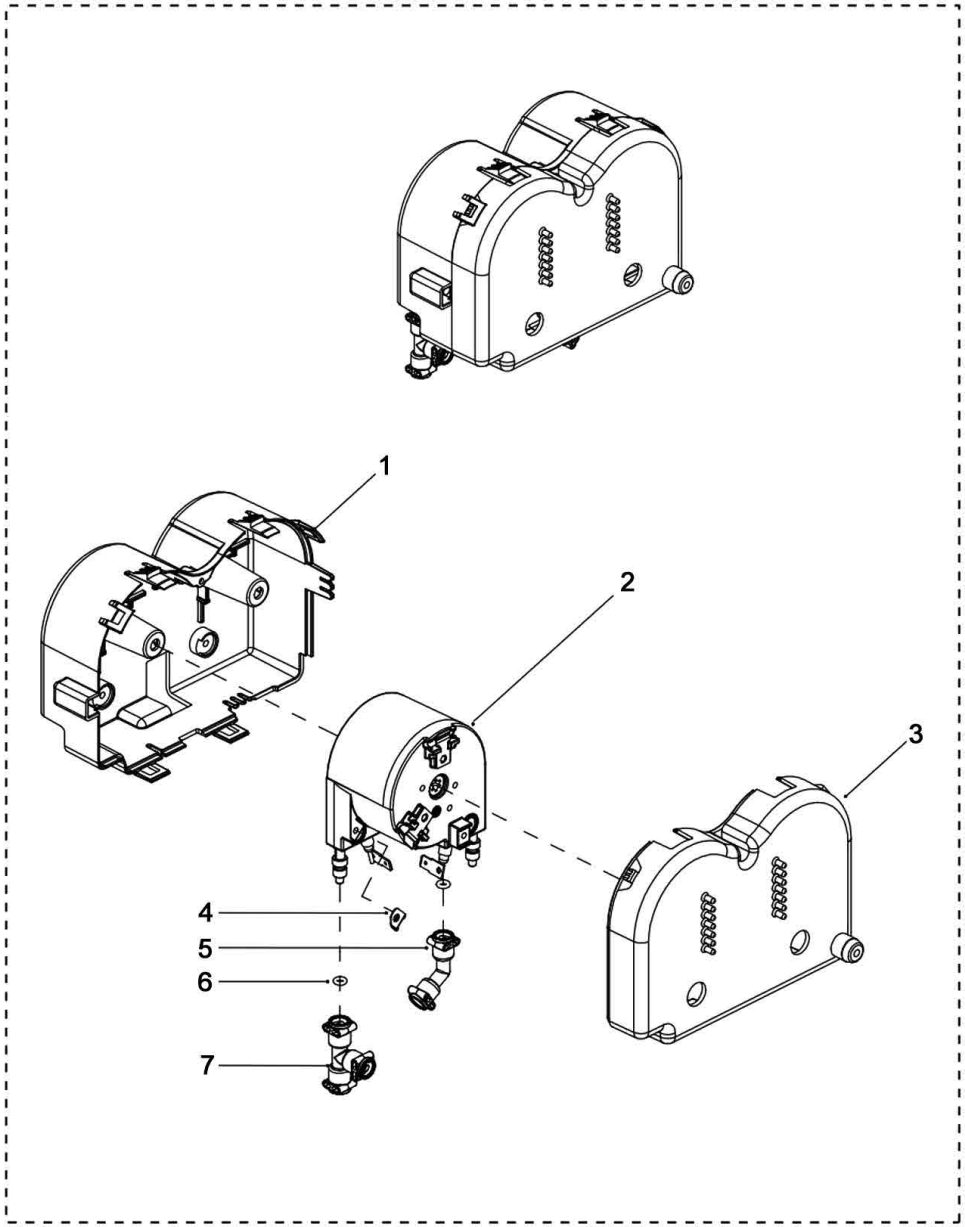
1
2
3
4
5
6
7

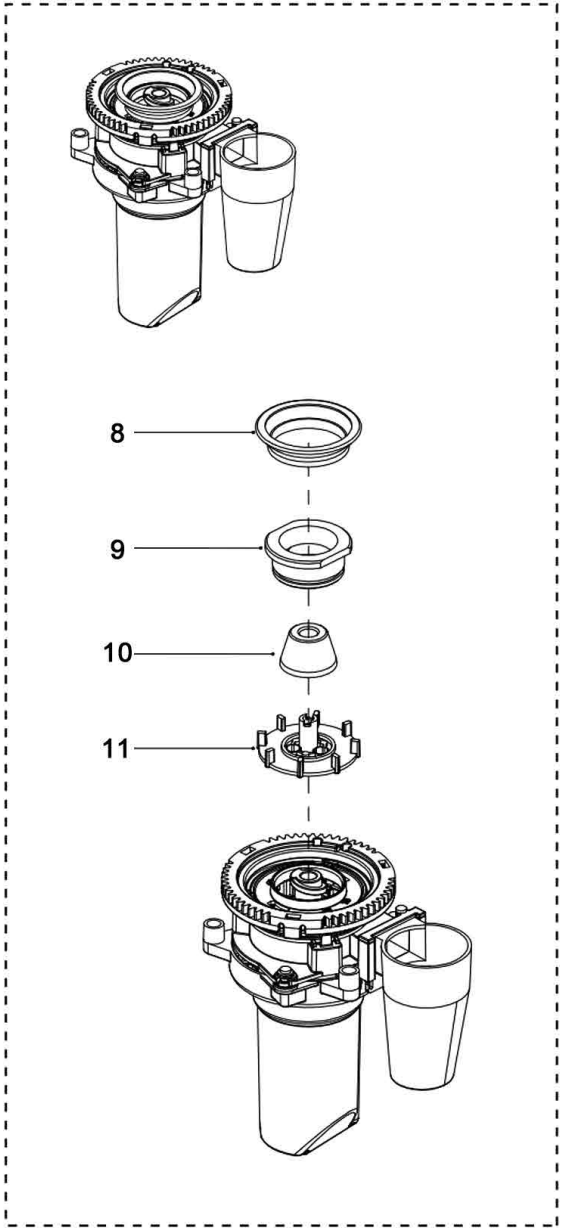
8
9
10
11

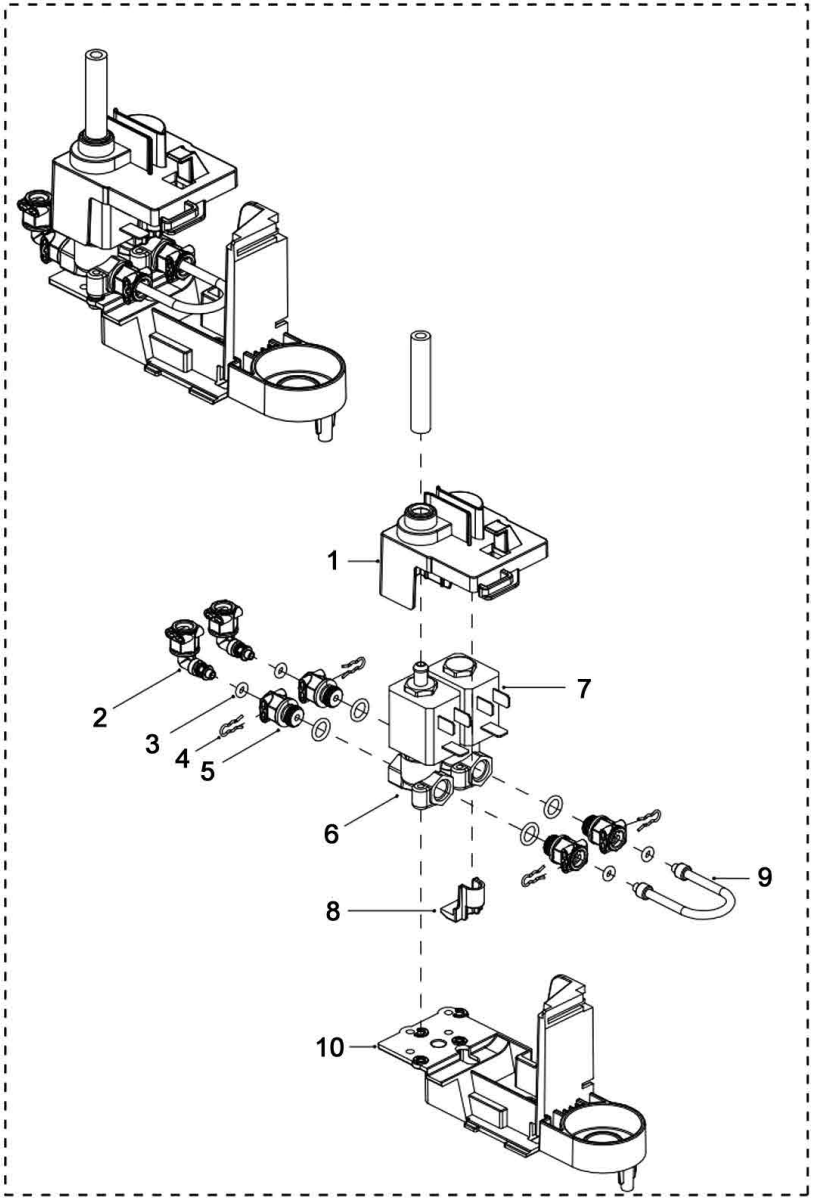

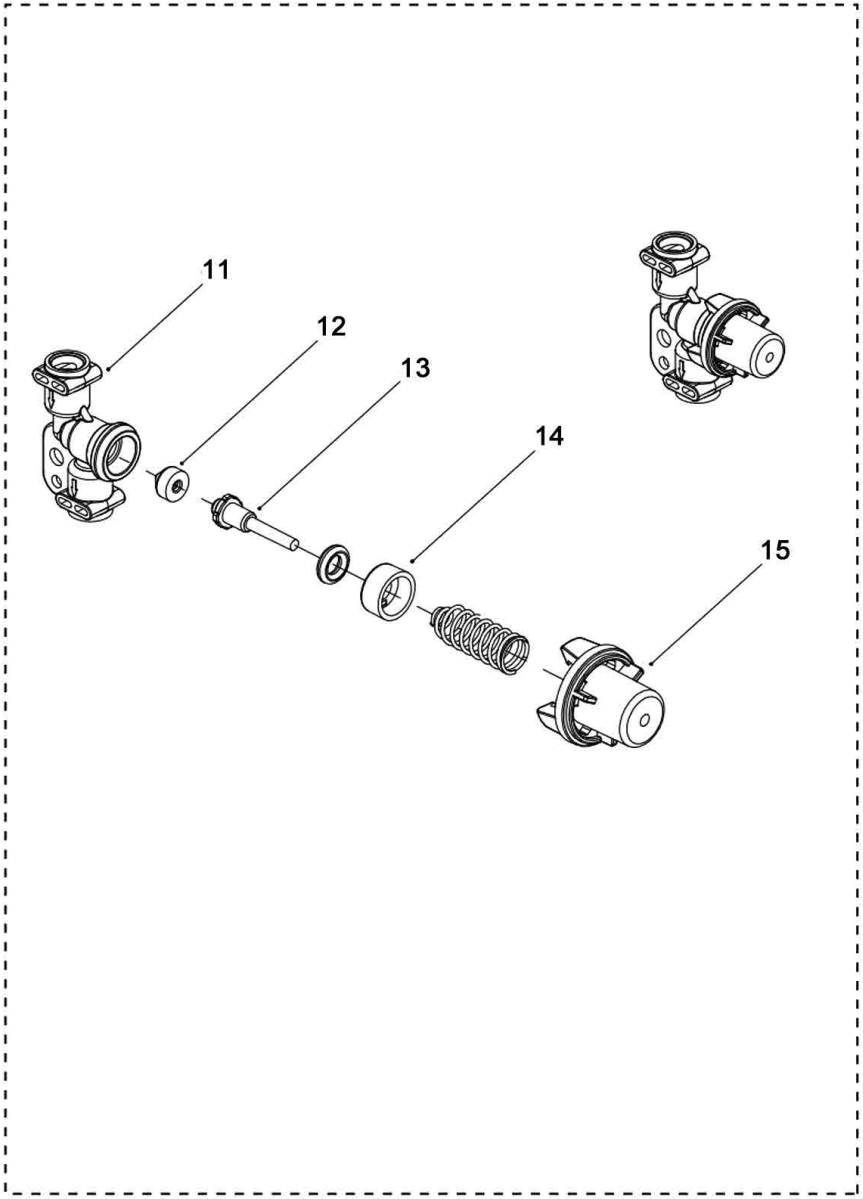

Bartscher	Kaffeevollautomat Easy Black 250 Artikel-Nr.: 190080	Explosionszeichnung 27.07.2021	Seite 11/16

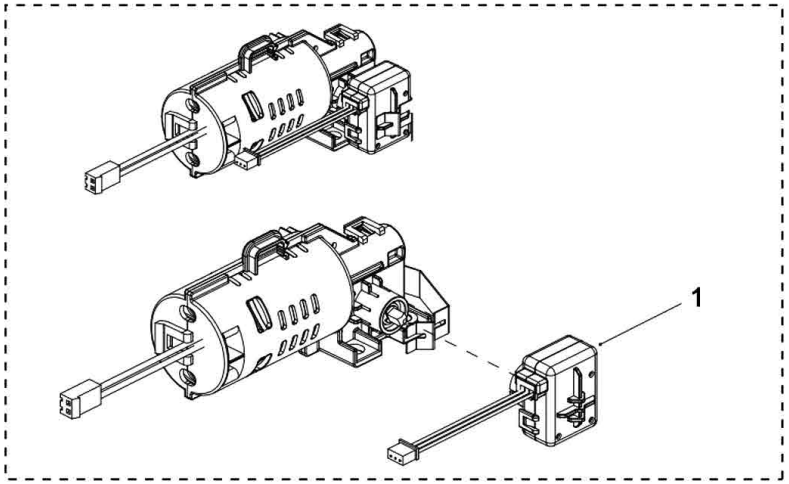
1

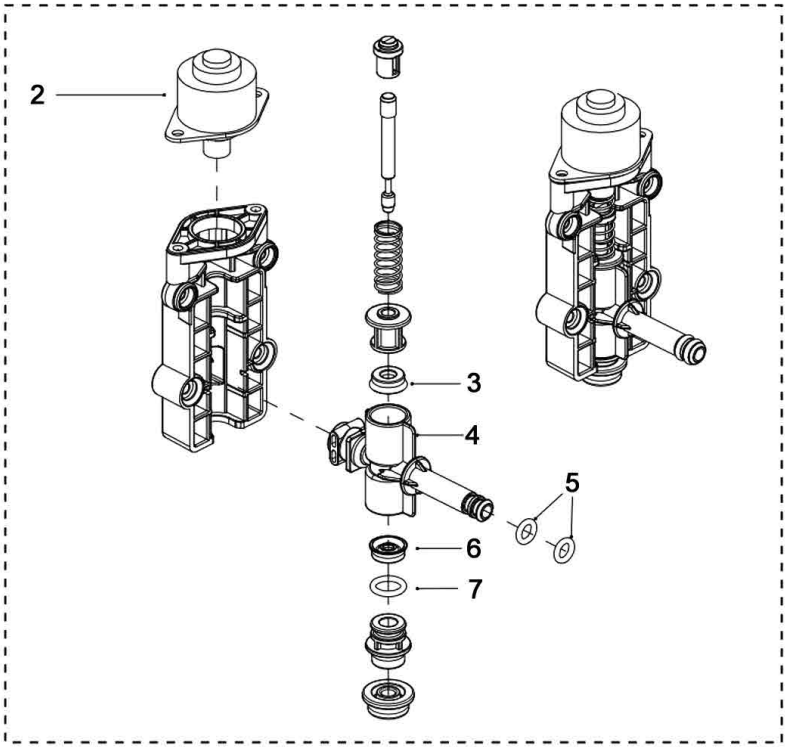
2
3
4
5
6
7

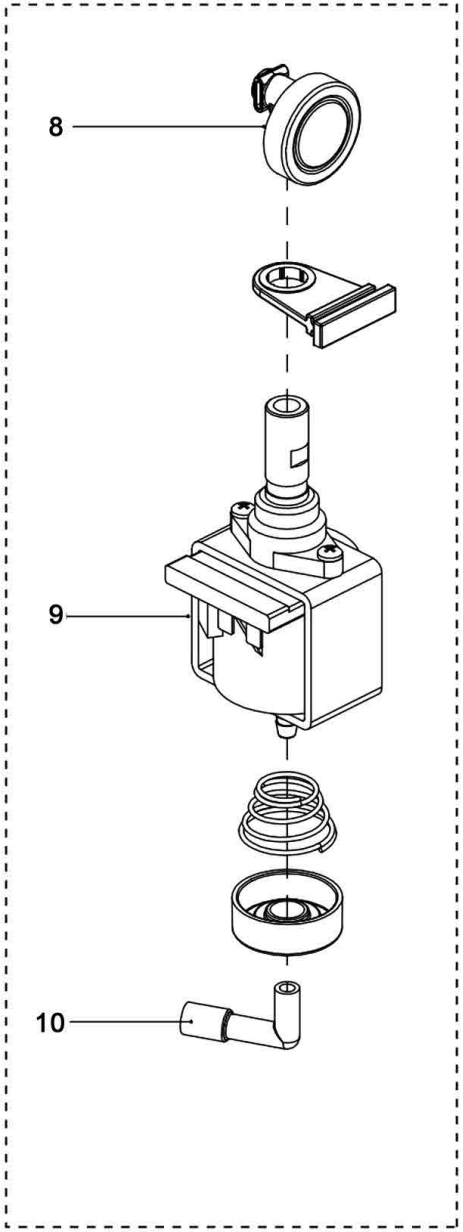
8
9
10

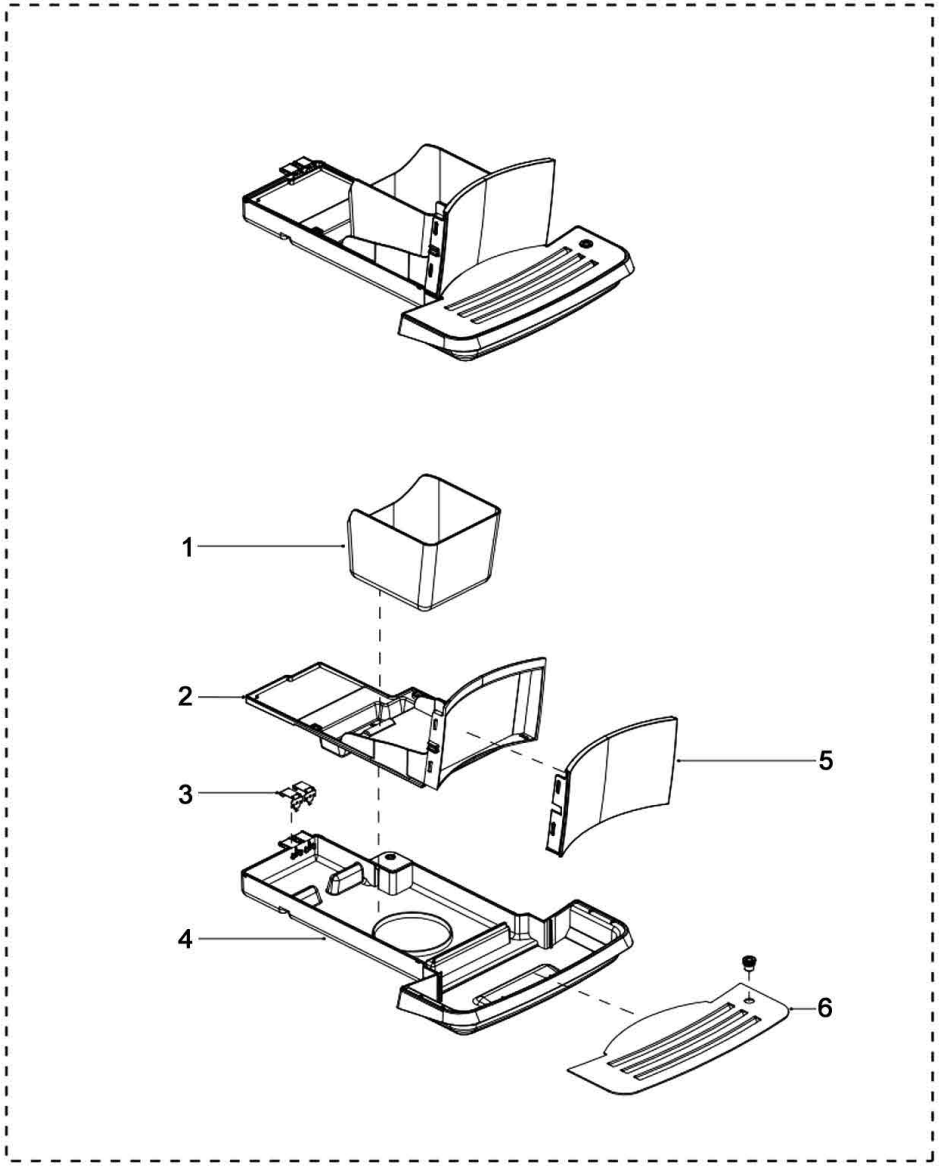

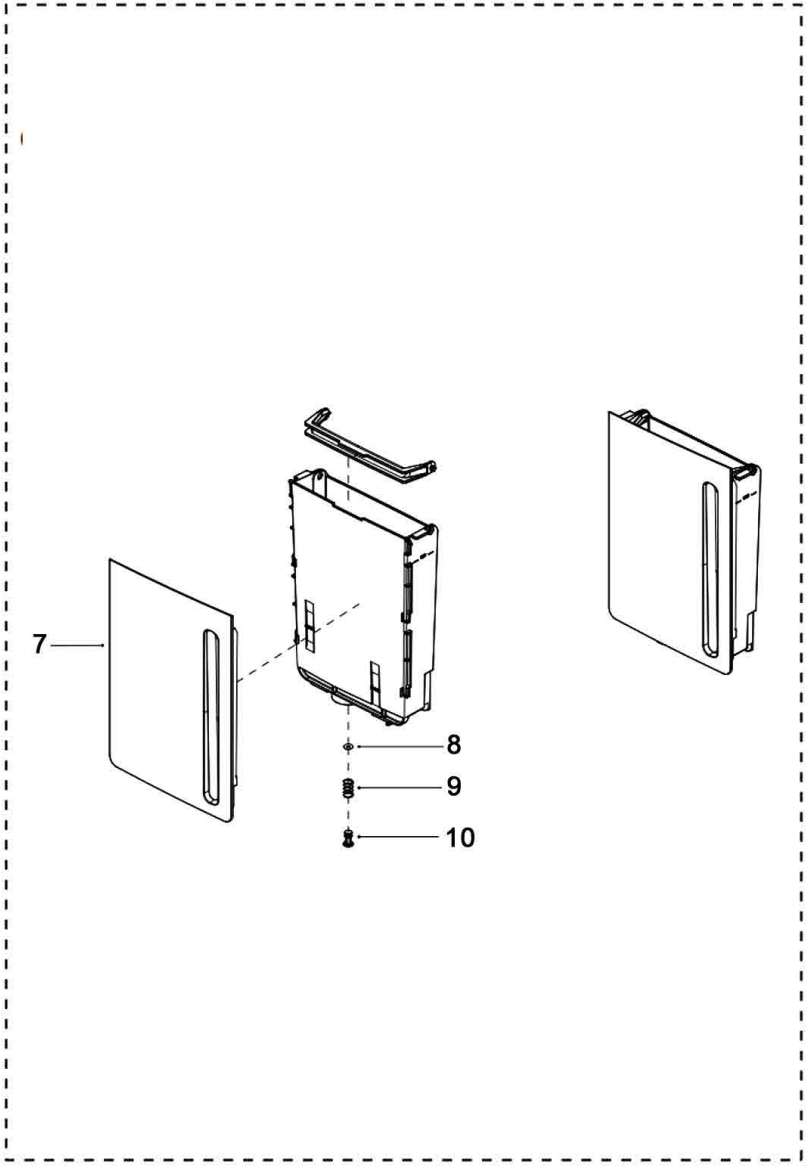

Bartscher	Kaffeevollautomat Easy Black 250 Artikel-Nr.: 190080	Explosionszeichnung 27.07.2021	Seite 15/16

Pos.	Artikelbeschreibung	Description of item	Artikel Nr./Item No.
1	Display	Display	E078000057
2	Hauptplatine	Main board	E078000059A
3	Hauptplatine, komplett	Main board, complete	E019008003
4	Platine	Circuit board	E078100016
5	Display, komplett	Display, complete	E08810103010
6	Getriebemotorgruppe	Gear motor group	E08810101014GS
7	Sensor	Sensor	E08810101013
8	Platine, Brüheinheit	Circuit board	E078000005
9	Filter	Filter	E078000029
10	Heizungseinheit, komplett	Heating until, complete	E08810102015
11	Heizkörper	Heater	E079000132
12	Mahleinheit, komplett	Grinder unit, complete	E019008012
13	Mahlwerk, oben	Upper grinder	E073000022
14	Mahlwerk, Konus	Grinder, conical	E073000023
13+14	Mahlwerk komplett	Grinder Set complete	E073000022S
15	Transformator	Transformer	E073000091
16	Halterung	Holder	E079000131
17	Widerstand	NTC resistance	E073000221